3-3 (2)

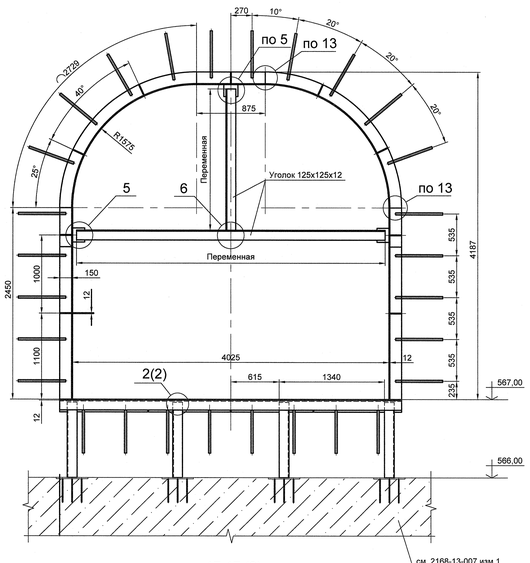

4-4 (2)

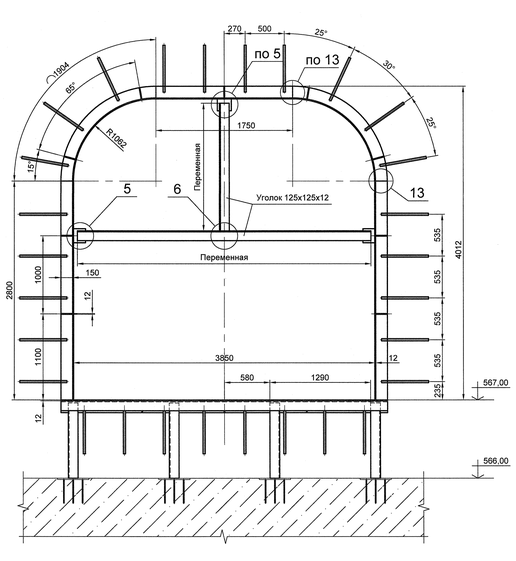

5-5 (2)

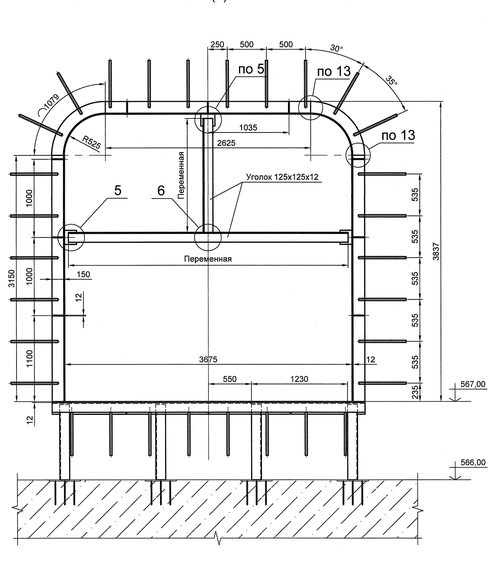

А 6'-6' (2)

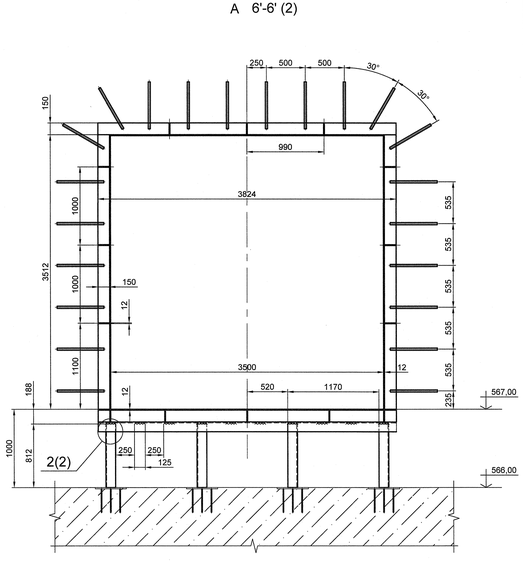

17-17 (2)

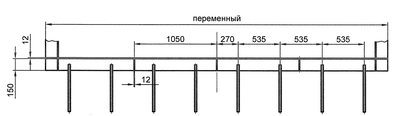

18-18 (2)



19-19 (2)

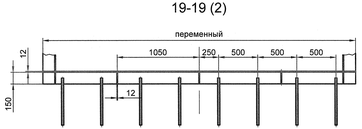

20-20 (2)



Развёртка для М1 левая

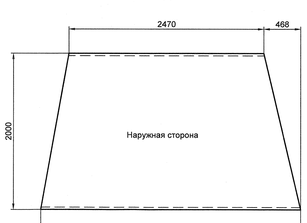

Развёртка М1 правая (зеркальное отражение)



Развёртка для М2 левая



Развёртка для М2 правая (зеркальное отражение)



Развёртка для М3 левая



Развёртка для М3 правая (зеркальное отражение)



Развёртка для М4 левая

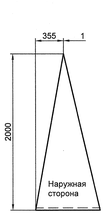

Развёртка для М4 правая (зеркальное отражение)

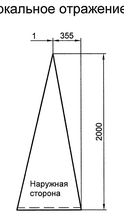

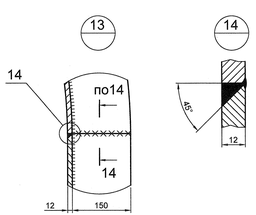

							2168-20-027 КМ
1	-	Зам.	0321-26		17.11		Никалойская ГЭС
Изм.	Кол. уч.	Лист	№ док.	Подп.	Дата		
Разраб.		Разуглиев				Резервуар уравнительный. Проточная часть. Металлическая облицовка. Конструкции металлические	Стадия: Р; Лист: 4; Листов:
Пров.		Алдинский					
Н. контр.		Прохорова				Развертки 3-3...6-6, 17-17...20-20. Развёртки для марок М1, М2, М3, М4. Узлы 13, 14	АО "Институт Гидропроект" ОМОМР 2026
Утв.		Абашкин					

Формат А2х3

Инв. № подл. | Подп. и дата | Взам. инв. №

0 0050838 12696